Schweizerische Eidgenossenschaft
Confédération suisse
Confederazione Svizzera
Confederaziun svizra

Schweizer Armee

Reglement 27.132 d

Verzeichnis der bewilligten Hilfsmittel zu Ordonnanzwaffen und zu den Bundesübungen zugelassenen Waffen

Hilfsmittelverzeichnis

Gültig ab 01.01.2019
Stand am 01.01.2022

Verteiler

- Armeestab
  - Armeeplanung
  - Rechtsdienst
- Kommando Ausbildung
  - Ausbildungszentrum der Armee
- Logistikbasis der Armee
  - SYMA
  - ermächtigte Büchsenmacher
- armasuisse
  - Kompetenzbereich Landsysteme
- Eidgenössische Schiessoffiziere Kreise 1–22
- Präsidenten der kantonalen Schiesskommissionen
- Mitglieder der kantonalen Schiesskommissionen
- Schweizer Schiesssportverband
  - Kantonalschützenverbände
  - Bezirksschützenverbände / Amtsschützenverbände
- USS Versicherungen
- Anerkannte Schiessvereine

Inkraftsetzung

Reglement 27.132 dfi

Verzeichnis der bewilligten Hilfsmittel zu Ordonnanzwaffen und zu den Bundesübungen zugelassenen Waffen

(Hilfsmittelverzeichnis)

vom 08.11.2018[1]

erlassen gestützt auf Artikel 2.1, 2.2 und 3.5 der Organisationsverordnung für das Eidgenössische Departement für Verteidigung, Bevölkerungsschutz und Sport (OV-VBS) vom 20.02.2015[2].

Dieses Reglement tritt auf den 01.01.2019 in Kraft.

Auf den Termin des Inkrafttretens wird aufgehoben und ausser Kraft gesetzt: Reglement 27.132 d «Hilfsmittelverzeichnis», gültig ab 01.01.2018.

Die Direktunterstellten heben alle diesem Reglement widersprechenden Anordnungen auf.

Chef Ausbildungsunterstützung Kdo Ausbildung

[1]Unterzeichnungsdatum
[2]SR **172.214.1**

Inhaltsverzeichnis

1	**Waffen**	**1**
1.1	Ordonnanzwaffen (inkl. P-gestempelte Waffen)	1
1.2	Weitere zu den Bundesübungen zugelassene Waffen	1
1.3	Hinweise	2
1.4	Beschussstempel	2
1.5	Hilfsmittel	3
2	**Hilfsmittel zu Sturmgewehr 90**	**3**
2.1	Verstellbare Zweibeinstütze zu Stgw 90	3
2.2	Irisblende zu Stgw 90	3
2.3	Farbfilter zu Stgw 90	4
2.4	Ringkorn zu Stgw 90	5
2.5	Flimmerband	6
2.6	Augenblende zu Stgw 90	6
2.7	Verstellbarer Kolben zu Stgw 90	6
2.8	Kurzmagazin zu Stgw 90	7
2.9	Tragriemen am Stgw 90	7
2.10	Pistolengriffe Stgw 90	7
2.11	Abzugbügel am Stgw 90	7
2.12	Kunststoff-Ladegriffüberzug zu Stgw 90	7
3	**Hilfsmittel zu Sturmgewehr 57, Ordonnanz 02**	**8**
3.1	Zweibeinstützen zu Stgw 57 + 57/03	8
3.2	Verstellbare Zweibeinstütze zu Stgw 57 + 57/03	8
3.3	Kurz-Zweibeinstütze zu Stgw 57 + 57/03	8
3.4	Kurzmagazin zu Stgw 57 + 57/03	9
3.5	Lochscheibe und Irisblende zu Stgw 57	9
3.6	Diopterklammer zu Stgw 57, Modell Furter FDK 78	9
4	**Hilfsmittel zu Sturmgewehr 57, Ordonnanz 03**	**10**
4.1	Universal-Kornträger zu Stgw 57	10
4.2	Kornträger zu Stgw 57 als Visierlinienverlängerung	10
4.3	Dioptерträger zu Stgw 57	11
4.4	Wasserwaage zu Stgw 57	12
4.5	Flimmerband zu Stgw 57	12
4.6	Pistolengriff zu Stgw 57	12
4.7	Griffadapter zu Stgw 57	13
4.8	Mantelrohr zu Stgw 57	13
4.9	Handschutz zu Stgw 57	14
4.10	Winterabzug für Linksschützen zu Stgw 57	14
4.11	Ladegriff anatomisch zu Stgw 57	15

4.12	Sportlauf zu Stgw 57	15
4.13	Sportschlaghammer zu Stgw 57	16
4.14	Tragriemen am Stgw 57	16
4.15	Überzug zu Kolben Stgw 57	16
5	**Hilfsmittel zu Karabiner und Langgewehr**	**17**
5.1	Diopter, Korntunnel und Korn zu Karabiner und Langgewehr	17
5.2	Linksriegel zu Karabiner 31	17
5.3	Zweibeinstütze zu Karabiner und Langgewehr	18
5.4	Versetzung des Riemens auf die linke/rechte Seite an Karabiner und Langgewehr	18
5.5	Tragriemen an Karabiner und Langgewehr	18
5.6	Schaftverlängerung zu Karabiner und Langgewehr	18
5.7	Riegelgriff anatomisch zu Karabiner und Langgewehr	19
5.8	12 Schuss Magazin zu Karabiner 31	19
6	**Hilfsmittel Pistolen**	**19**
6.1	Visierung Parabellumpistole	19
6.2	Visierung Pistole 49, SIG P 210-1 bis P 210-6	19
6.3	Visierung übrige zu den Bundesübungen zugelassene Pistolen	20
6.4	Griffschalen zur Pistole 75	20
6.5	Griffschalen zur Pistole 49 und SIG P 210 alle Modelle	20
6.6	Griffschalen zu den übrigen zu den Bundesübungen zugelassenen Pistolen	20
6.7	Griffverlängerung Beavertail zur Pistole 49 und SIG P 210 alle Modelle	21
6.8	Magazinboden aus Aluminium farbig zur Pistole 49 und SIG P 210 alle Modelle	21
6.9	Schlagfederstangenmutter zur Pistole 49 und SIG P 210 alle Modelle	21
7	**Allgemeines**	**21**
7.1	Abzuggewichte (Abzugwiderstand)	21
7.2	Abzug Stgw 90	22
7.3	Verwendung der Hilfsmittel in der Armee	22
7.4	Verwendung der Hilfsmittel für Jungschützen	22
7.5	Verbotene Hilfsmittel	22

1 Waffen

1.1 Ordonnanzwaffen (inkl. P-gestempelte Waffen)

Handfeuerwaffen:

- Sturmgewehr 90 (Stgw 90)
- Sturmgewehr 57 (Stgw 57)

Faustfeuerwaffen:

- 9 mm Pistole 03 (SIG Pro SPC 2009)
- 9 mm Pistole 75 (SIG P 220)
- 9 mm Pistole 49 (SIG P 210)
- 9 mm Pistole 12/15 (Glock 17 Generation 4)

1.2 Weitere zu den Bundesübungen zugelassene Waffen

Handfeuerwaffen:

- Karabiner 31
- Karabiner 11
- Langgewehre 11 und 96/11
- SWISS ARMS / SIG Sturmgewehr 550 / 90 PE
  inkl. Waffen mit individuellem farblichen Design
- SIG Sturmgewehr 57 PE
  inkl. Waffen mit individuellem farblichen Design

Faustfeuerwaffen:

Zugelassen sind Pistolen, welche folgende Kriterien erfüllen:

- Die Pistole inkl. eingesetztem Magazin muss vollständig in einen Prüfkasten mit den Innenmassen 225 x 150 x 50 mm passen;
- Kaliber 9mm Para oder 7.65mm Para;
- Alle Waffen müssen einen Beschussstempel einer autorisierten Beschussstelle (siehe Pt. 1.4) aufweisen;
- Abzugsgewicht (gem. Pt 7.1) minimal 1500gr, Ausnahme SIG 210 (alle Modelle), 9mm Pist 49 und Parabellum Pistolen: Abzugsgewicht: 1360gr;
- Pistolengriffe dürfen Fingerrillen aufweisen;
- Nicht gestattet sind: Kompensatoren, Mündungsbremsen, geschlitzte Läufe und Vorrichtungen ähnlicher Art;
- Handballenauflagen und Leuchtpunktvisiere sind ebenfalls nicht zugelassen.

– Die Punkte 6.1 bis 6.9 behalten Ihre Gültigkeit.
– Dienstwaffen Polizei und Grenzwacht (Schiessverordnung VBS, Art. 20, Abs. 5), ohne Leuchtpunktvisier.

Weiterhin zugelassen sind folgende Pistolen:
– 7.65 mm Pistole 06/29
– 7.65 mm Pistole 06
– 7.65 mm Pistole 00

1.3 Hinweise

Schiesspflichtige schiessen das obligatorische Programm mit ihrer persönlichen Waffe (Schiessverordnung VBS, Art. 20 Abs. 1–3).

1.4 Beschussstempel

Alle zugelassenen Waffen tragen den Beschussstempel einer autorisierten Beschussstelle.

Zugelassene Beschussstempel für das Schiesswesen ausser Dienst

Eidg. Beschussstempel

Beschussstempel RUAG

Beschussstempel SIG SAUER AG

Staatlicher Beschussstempel Österreich

Staatlicher Beschussstempel Deutschland

Beschussstempel CIP-Mitgliederländer seit 20.10.2014

Bild 1: Beschussstempel

1.5 Hilfsmittel

Bewilligung

Filter und Libelle sind zum Korntunnel Karabiner, Langgewehr, Korntunnel Stgw 57, und zum Ringkorn Stgw 90 zugelassen. 01.01.2022

2 Hilfsmittel zu Sturmgewehr 90

2.1 Verstellbare Zweibeinstütze zu Stgw 90

- Modell SIG, stufenloser Verstellbereich 250–345 mm 18.10.1989
- Modell SIG SAUER Junior, stufenloser Verstellbereich 230–325 mm 01.01.2004
- Modell Wyss, stufenloser Verstellbereich 220–360 mm 01.01.2004
- Modell Wyss quick, Verstellbereich 220–360 mm 01.01.2009

Bild 2: Verstellbare Zweibeinstütze zu Stgw 90, diverse Fabrikate

2.2 Irisblende zu Stgw 90

- Irisblende Modell G & E, Blende 1, Verstellbereich 0.9–2.6 mm 18.10.1989
- Irisblende Modell G & E, Blende 2, Verstellbereich 0.7–2.4 mm 03.04.2001
- Irisblende Modell Furter, Blende 1, Verstellbereich 0.9–2.0 mm 25.04.1991
- Irisblende Modell Furter, Blende 2, Verstellbereich 1.6–2.6 mm 25.04.1991
- Irisblende Modell Gehmann (Vertrieb Freesport Fribourg) Verstellbereich 0,7–2,4 mm, mit auswechselbaren Farbfiltereinsätzen 01.01.2005

	Bewilligung
– Irisblende Modell Wyss, Verstellbereich 0.6–2.2 mm	01.01.2008
– Irisblende Modell G & E, Blende 2, Verstellbereich 0.7–2.4 mm mit verbessertem Iriskorb	01.01.2017
– Irisblende Modell Grünig-Wyss, Verstellbereich 0.7–2.4 mm	01.01.2022

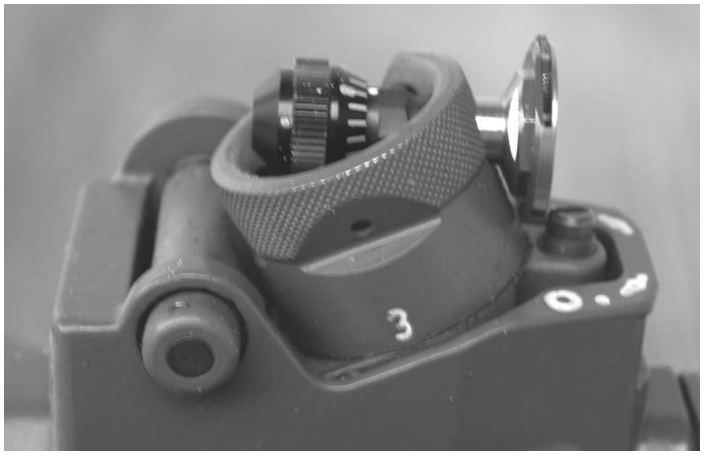

Bild 3: Irisblende zu Stgw 90 (mit und ohne Filter), diverse Fabrikate

2.3 Farbfilter zu Stgw 90

– 5 Farbenfilter Modell G & E, montiert auf drehbarem Filterrad	01.01.2005
– Farbfilter-Nachrüstset Modell G & E zu Irisblende G & E	01.01.2004
– Excenter-Farbfilter mit Schiebekassette, Modell G & E	01.01.2008
– Farbfilter-Nachrüstset Modell Tüscher zu Irisblende G & E	01.01.2004
– Farbfiltersystem Wyss, aufsteckbar auf Irisblende G & E sowie Irisblende Modell Wyss	01.01.2005 01.01.2008
– 6 Farbenfilter Modell Wyss, verwendbar ohne Irisblende oder mit Irisblenden Modell G & E, Furter oder Wyss	01.01.2007
– 12-Farbenfilter Modell Wyss	01.01.2015
– 6-Farbenfilter Combi mit Polarisation Modell Wyss	01.01.2015
– Doppelter Polarisationsfilter Modell Wyss	01.01.2016

Bewilligung

Bild 4: Excenter-Farbfilter mit Schiebekassette zu Stgw 90, Modell Grünig & Elmiger; Modell Wyss ähnlich

Bild 5: Farbfiltersystem Wyss, aufsteckbar

Bild 6: Rondelle für Farbfiltereinsatz an Irisblende zu Stgw 90 diverse Fabrikate

2.4 Ringkorn zu Stgw 90

– Modell G & E 01.01.2022

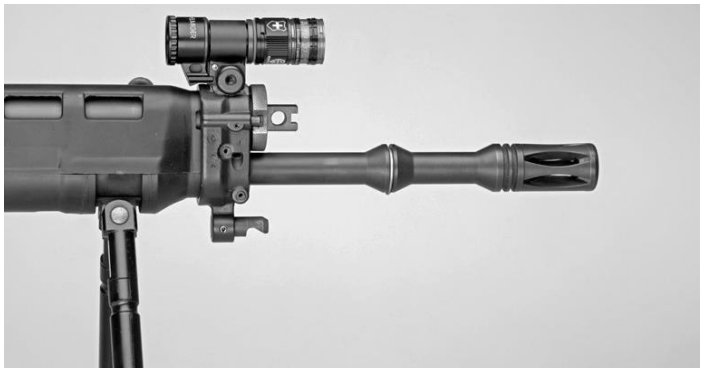

Bewilligung

Das Ringkorn zum Stgw 90 ist für Jungschützenkurse und JS-Wettkämpfe **nicht** zugelassen. 01.01.2022

2.5 Flimmerband

Das Flimmerband der Firma Grünig & Elmiger ist gestattet. 01.01.2022

2.6 Augenblende zu Stgw 90

Die Augenblende der Firma Grünig & Elmiger ist gestattet. 01.01.2022

2.7 Verstellbarer Kolben zu Stgw 90

Der längenverstellbare Kolben (22cm – 26cm Gesamtlänge) der Firma SIG SAUER ist gestattet. 01.01.2022

2.8 Kurzmagazin zu Stgw 90

Bewilligung

– Modell SIG SAUER für 5 Schuss 01.01.2011

– Modell SIG SAUER für 10 Schuss 01.01.2011

Diese Kurzmagazine dürfen sowohl für die Stellung «kniend» wie auch für die Stellung «liegend» verwendet werden. 01.01.2011

2.9 Tragriemen am Stgw 90

Auf die Montage eines Riemens kann verzichtet werden. 01.01.2017

Wird ein Riemen montiert, darf nur der Originalriemen verwendet werden. Dieser muss mindestens an einer vom Hersteller vorgesehenen Originalvorrichtung befestigt werden.

Die Art der Verschlaufung und der übrigen Befestigungen ist freigestellt.

2.10 Pistolengriffe Stgw 90

Anstelle des Ordonnanzpistolengriffs sind folgende Formgriffe gestattet:

– HOGUE Pistolengriff zu Stgw 90 der Firma SIG SAUER AG 01.01.2022

– Pistolengriff Holz zu Stgw 90 der Firma SIG SAUER AG 01.01.2022

2.11 Abzugbügel am Stgw 90

Das Umlegen des Abzugbügels ist nicht gestattet. 01.01.2016

2.12 Kunststoff-Ladegriffüberzug zu Stgw 90

Ersatz des originalen Kunststoff-Ladegriffüberzuges durch Überzüge in diversen Farben. 01.01.2020

3 Hilfsmittel zu Sturmgewehr 57, Ordonnanz 02

Bewilligung

3.1 Zweibeinstützen zu Stgw 57 + 57/03

Die Ordonnanz-Zweibeinstütze, die bewilligten verstellbaren Zweibeinstützen und die bewilligte Kurz-Zweibeinstütze dürfen sowohl als Mittel- wie auch als Vorderstütze eingesetzt werden.

diverse Bewilligungen

3.2 Verstellbare Zweibeinstütze zu Stgw 57 + 57/03

– Modell SIG/Hämmerli, stufenloser Verstellbereich 250–345 mm	01.01.1999
– Modell Wyss, stufenloser Verstellbereich 220–360 mm	01.01.2004
– Modell Wyss quick, Verstellbereich 220–360 mm	01.01.2009

Bild 8: Verstellbare Zweibeinstütze zu Stgw 57, diverse Fabrikate

3.3 Kurz-Zweibeinstütze zu Stgw 57 + 57/03

– Modell Kessler, um 60 mm gekürzte Ordonnanzstütze	01.01.2004

3.4 Kurzmagazin zu Stgw 57 + 57/03

Bewilligung

– Modell W+F für 6 Schuss	05.04.1979
– Modell Wyss für 10 Schuss	01.01.2011
– Modell Wyss für 15 Schuss	01.01.2011
– Modell Wyss, Spielmann und Grünig & Elmiger für 10 Schuss	01.01.2020
Diese Kurzmagazine dürfen sowohl für die Stellung «kniend» wie auch für die Stellung «liegend» verwendet werden.	01.01.2011

3.5 Lochscheibe und Irisblende zu Stgw 57

Gestattet sind alle im Fachhandel erhältlichen unveränderten Lochscheiben und Irisblenden mit oder ohne Farb- und Polarisationsfilter zur Montage auf dem unveränderten Ordonnanzdiopter. 01.01.2011

Bild 9: Irisblende zu Stgw 57 (mit und ohne Farbfilter), diverse Fabrikate

3.6 Diopterklammer zu Stgw 57, Modell Furter FDK 78

Die Diopterklammer ist sowohl auf dem unveränderten Ordonnanzdiopter, wie auch in Verbindung mit den bewilligten Irisblenden und Lochscheiben gestattet. 05.04.1979

4 Hilfsmittel zu Sturmgewehr 57, Ordonnanz 03

Bewilligung

4.1 Universal-Kornträger zu Stgw 57

Kornträger an Stelle des Ordonnanzkorns zur Aufnahme handelsüblicher Korntunnel mit Blockkorn, Ringkorn, Irisringkorn oder Duo-Ringkorn, jeweils mit oder ohne Libelle.

– Modell Grünig & Elmiger, Normalmontage	01.01.2004
– Modell Wyss «W57 Universal»	01.01.2004
– Modell Wyss «W57 DUO»	01.01.2004

Bild 10: Universalkornträger zu Stgw 57 (Normalmontage), diverse Fabrikate

4.2 Kornträger zu Stgw 57 als Visierlinienverlängerung

Kornträger zur Aufnahme handelsüblicher Korntunnel mit Blockkorn, Ringkorn, Irisringkorn oder Duo-Ringkorn, jeweils mit und ohne Libelle, Montage auf Lauf oder Mündungsbremse.

– Modell Grünig & Elmiger, Laufmontage	01.01.2004
– Modell Wyss, «Profi»	01.01.2004
– Modell Grünig & Elmiger, Vis 57 GE	01.01.2005
– Modell Wyss, «W 57 Sport»	01.01.2005
– Modell Wyss, «W 57 Sport DUO»	01.01.2005
– Modell Grünig & Elmiger, T 11 Variabel	01.01.2005
– Modell Wyss, «W 57 Sport extra» für Korntunnel M 18, M 22 und DUO	01.01.2017

Die Montage muss zwingend durch den Hersteller oder durch den Fachhandel erfolgen.

Die seitliche Versetzung der Visierlinie am Stgw 57 ist analog zum Karabiner und Langgewehr (Pt. 5.1) gestattet. Bewilligung 01.01.2022

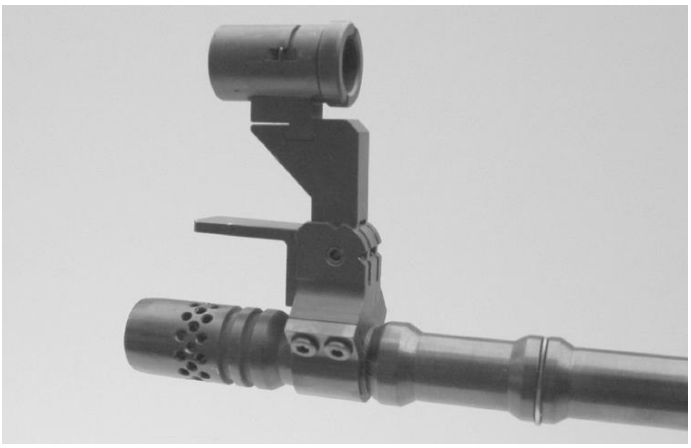

Bild 11: Kornträger als Visierverlängerung (Laufmontage), diverse Fabrikate

Bild 12: Kornträger als Visierverlängerung (Montage auf Mündungsbremse), diverse Fabrikate

4.3 Diopterträger zu Stgw 57

Diopterträger, teils höhenverstellbar, mit Schwalbenschwanz zur Montage von unveränderten handelsüblichen, schussfesten Dioptern mit Irisblende mit oder ohne Farb- und Polarisationsfiltern.

- Modell Durisch 01.01.2004
- Modell Grünig & Elmiger, Vis 57 GE 01.01.2005
- Modell Wyss, «W 57 Sport» 01.01.2005
- Modell Grünig & Elmiger, T 11 Variabel 01.01.2005
- Modell Wyss, «W 57 Sport extra» 01.01.2017
- Modell Tanner 01.01.2019

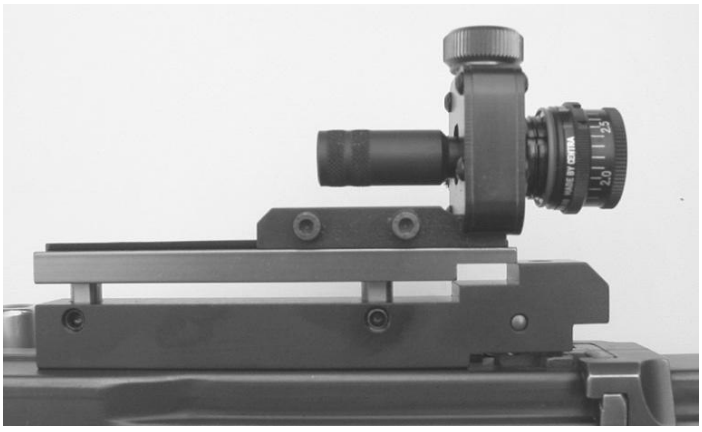

Bild 13: Diopterträger zu Stgw 57 zur Aufnahme schussfester Diopter, diverse Fabrikate

4.4 Wasserwaage zu Stgw 57

Bewilligung

Die Verwendung der Wasserwaage Wälti-Spielmann zur Montage auf der Schwalbenschwanzschiene vor dem Diopter ist gestattet. 01.01.2020

4.5 Flimmerband zu Stgw 57

Die Verwendung folgender Flimmerbänder ist gestattet:

- Flimmerband Modell Wyss mit der Visierung W 57 Universal, W 57 DUO, W 57 Sport und W 57 Sport DUO 01.01.2007
- Flimmerband Modell Grünig & Elmiger GE 57 mit der Visierung T 11 Variabel 01.01.2007
- Flimmerband und Flimmerbandhalter Modell Spielmann mit allen bewilligten Visierungen. 01.01.2014

4.6 Pistolengriff zu Stgw 57

Anstelle des Ordonnanzpistolengriffs sind folgende Formholzgriffe gestattet:

- Tactical (ohne Fingerrillen) zu Stgw 57 der Firma Nill 01.01.2011/ 01.01.2019
- Standardgriffe 021101 und 021102 der Firma Spielmann & Partner AG 01.01.2013
- Formholzgriffe M, L, XL, XXL der Firma Spielmann & Partner AG 01.01.2015
- Formkunststoffgriff der Firma Wyss 01.01.2016/ 01.01.2022
- Standardgriff der Firma Morini Competition Arm S.A. 01.01.2018

Bild 14: Pistolengriff Tactical zu Stgw 57

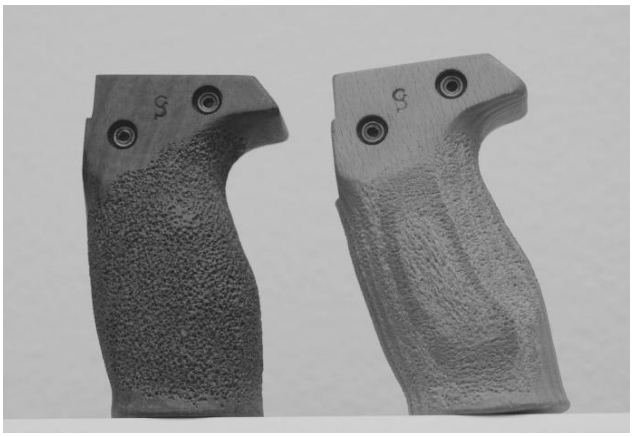

Bild 15: Standardgriffe 021101 und 021102 zu Stgw 57

4.7 Griffadapter zu Stgw 57

Bewilligung

Für das Schiessen mit dem Winterabzug ist der Griffadapter der Firma Wyss zum Ordonnanzpistolengriff und zu den bewilligten Formholzgriffen zugelassen. 01.01.2013

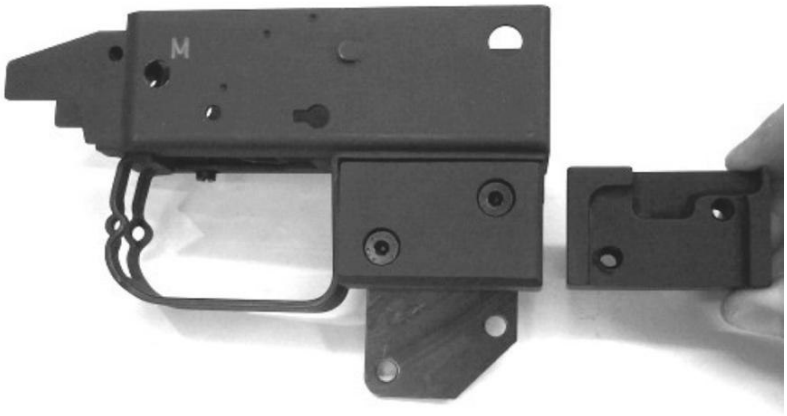

Bild 16: Griffadapter zu Stgw 57

4.8 Mantelrohr zu Stgw 57

Das Mantelrohr für Links- oder Rechtsschützen der Firma Dobler 01.01.2013/ 01.01.2022

oder der Firma Spielmann & Partner AG 01.01.2022

ist an Stelle des Ordonnanzmantelrohrs gestattet.

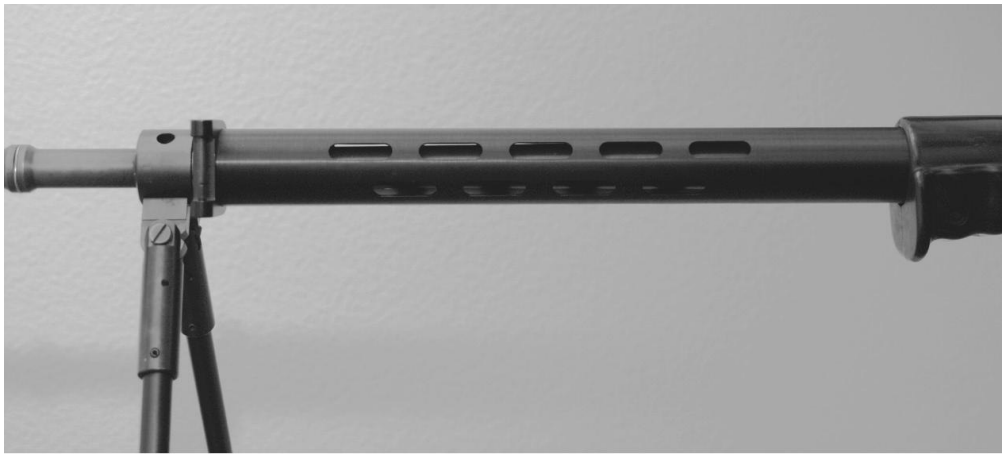

Bild 17: Mantelrohr zu Stgw 57

4.9 Handschutz zu Stgw 57

Bewilligung

Der Originalhandschutz kann durch den Handschutz Modell Standard aus Aluminium der Firma Wyss ersetzt werden. 01.01.2020

Bild 18: Handschutz zu Stgw 57

4.10 Winterabzug für Linksschützen zu Stgw 57

Die Montage des Winterabzugs für Linksschützen der Firma Wyss ist gestattet unter der Bedingung, dass der Original-Winterabzug ausgebaut wird. 01.01.2013

Die Montage muss zwingend durch den Fachhandel erfolgen.

Bild 19: Winterabzug für Linksschützen zu Stgw 57